ENDÜSTRİYEL HİJYEN EKİPMANLARI

INDUSTRIEL HYGIEGEN EQUIPMENTS

intermet hijyen

www.intermethijyen.com

2020

Hakkımızda

2000 Yılından itibaren metal sektöründe faliyet gösteren firmamız yurt içi ve yurt dışı pazarında tedarikçi olarak farklı sektörlere hizmet vermekte olup yurt içi pazarında medikal dental ve hijyen ekipmanları imalatları yapmaktadır.

Firmamız müşterilerine daha iyi hizmet verebilmek için sektöründeki yenilikleri ve gelişmeleri daha yakından takip etmektedir. Müsterilerimizin ihtiyaçları doğrultusunda uygun fiyatla kaliteli ürünler sunmayı hedefleyen firmamız kuruluşundan bu yana müşterileri ile güvene dayalı uzun vadeli samimi ilişkiler kurmaya özen göstermiştir.

About us

Our company which operate in metal industry, is offer service to diffirent sectors as a manufacturer in domestic and abroad markets.We are producing medical,dental and hygiene equipments in domestic market.

Our company follow closely the developments and innovations in sector for offering better service to the customers.From the establishment day to this day,our foundation that aims to present quality equipments according to the requirements of customers with proper price policy,have taken care get in longtime,warm contacts with customers that depends on trust.

Vizyonumuz;

Daha kaliteli ürün ve daha kaliteli hizmet ilkelerini birleştirerek, yalnızca kendine değil, tüm sağlık ve gıda sektörüne fayda sağlayan ve Türkiye'nin önde gelen medikal ve hijyen firmaları arasında bulunmaktır.

Our Vision

By combining more quality product and more quality service principles,to become a company that avail not only itself but to whole health and food sectore, and to be among with Turkey's leading food,hygiene and medical companies.

Misyonumuz;

Dünyada ve ülkemizde yaşanan gelişmeler ve değişimler paralelinde ; süreçlerimizin etkiliğini ve güncelliğini sağlayarak müşterilerimize, çalışanlarımıza, çevreye ve topluma karşı olan sorumluluklarımızı yerine getirmektir.

Our Mission

İn parallel with developments that ocur in the World and our country; by providing effective and contemporary processes,to fulfill the our responsibilities against to our customers,our workers,enviroment and comunity.

Galoş Dolabı Tekli

Single Galosh Cabinet

Kod *Code*	Ürün Adı *Description*	Ebatlar *Dimensions*
GD-0101	Galoş Bone Dolabı Tekli	160 x 400 x 230

Galoş Bone Dolabı İkili Çöp Kovalı

Galosh, Bonet Cabinet With Waste Receptecle

Kod *Code*	Ürün Adı *Description*	Ebatlar *Dimensions*
GD-0102	Galoş Bone Dolabı İkili	800 x 400 x 230

Galoş Bone Maske Dolabı Üçlü Çöp Kovalı

Galosh, Bonnet and Mask Cabinet With Waste Receptecle

Kod *Code*	Ürün Adı *Description*	Ebatlar *Dimensions*
GD-0103	Galoş Bone Dolabı Üçlü	500 x 800 x 230

ZÖ-T105

ZÖ-T104

Tek Kullanımlık Ziyaretçi Önlük Dolabı

Disposable Apron Dispenser

Kod *Code*	Ürün Adı *Description*	Ebatlar *Dimensions*
ZÖ-T104	Ziyaretçi Önlük Dolabı Tekli	250 x 172 x 500
ZÖ-T105	Ziyaretçi Önlük Dolabı Çiftli	500 x 172 x 500

Ayaklı Ziyaretçi Önlüğü, Galoş, Bone, Maske Dolabı

Movable Apron, Galosh, Bonnet and Mask Cabinet

Kod *Code*	Ürün Adı *Description*	Ebatlar *Dimensions*
AZ-T106	Ayaklı Ziyaretçi Önlüğü, Galoş, Bone, Maske Dolabı	1550 x 500 x 500

Personel Soyunma Dolabı 4 Gözlü

Staff Locker

Kod *Code*	Ürün Adı *Description*	Ebatlar *Dimensions*
PSD-4-107	Personel Soyunma Dolabı 4 Gözlü	630 x 400 x 230

Personel Soyunma Dolabı 4 Gözlü

Staff Locker

Kod *Code*	Ürün Adı *Description*	Ebatlar *Dimensions*
PSD-6-108	Personel Soyunma Dolabı 6 Gözlü	900 x 420 x 2000

Personel Soyunma Dolabı 8 Gözlü

Staff Locker

Kod *Code*	Ürün Adı *Description*	Ebatlar *Dimensions*
PSD-8-109	Personel Soyunma Dolabı 8 Gözlü	1180 x 420 x 2000

Personel Soyunma Dolabı 10 Gözlü

Staff Locker

Kod *Code*	Ürün Adı *Description*	Ebatlar *Dimensions*
PSD-10-110	Personel Soyunma Dolabı 10 Gözlü	1470 x 420 x 2000

Bot Askı Aparatı 15 Çift

Boot Disinfection Units 15

Kod *Code*	Ürün Adı *Description*	Ebatlar *Dimensions*
BA-15-110	Bot Askı Aparatı 15 Çift	800 x 2000 x 600

Bot Askı Aparatı 30 Çift

Boot Disinfection Units 30

Kod *Code*	Ürün Adı *Description*	Ebatlar *Dimensions*
BA-30-111	Bot Askı Aparatı 30 Çift	800 x 2000 x 875

2 * 40 V 120 cm Sinek Öldürme Cihazı

*2 * 40 V 120 cm Long Fly Killer*

- 304 /4 N paslanmaz sacdan imal edilmiştir.
- 2 Adet 40W 120 cm Sylvania Floresan bulunmaktadır
- Etki alanı 10 ile 150 m² arası
- 2 Adet 30*60 cm yapışkan plaka kullanılır
- 220 V elektrikle çalışmaktadır

- *Made by 304/4 N stainless steel sheet*
- *2 * 40 W 120 cm Sylviana floresence lamb*
- *Influence area between 10 and 150 m²*
- *2 30*60 cm sticky plate*
- *Operates with 220 V electric*

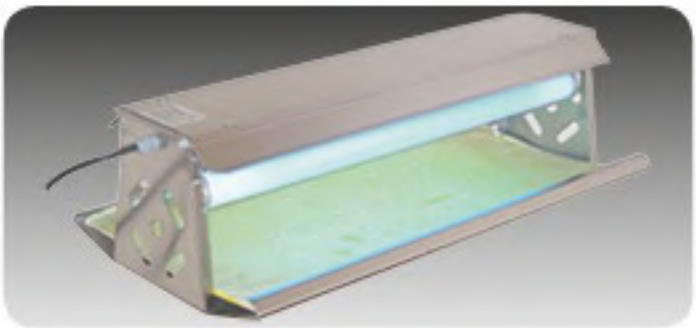

2 * 40 V 60 cm Sinek Öldürme Cihazı

*2 * 40 V 60 cm Short Fly Killer*

- 304 /4 N paslanmaz sacdan imal edilmiştir.
- 2 Adet 40W 60 cm Sylvania Floresan bulunmaktadır
- Etki alanı 10 ile 80 m² arası
- 30*60 cm yapışkan plaka kullanılır
- 220 V elektrikle çalışmaktadır

- *Made by 304/4 N stainless steel sheet*
- *2 * 40 W 60 cm Sylviana floresence lamb*
- *Influence area between 10 and 80 m²*
- *30*60 cm sticky plate*
- *Operates with 220 V electric*

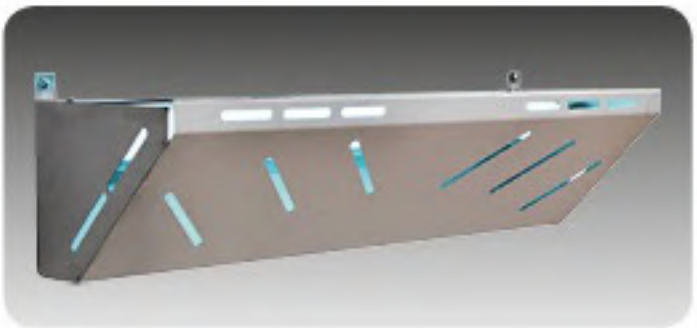

2 * 40 V 60 cm Aplik Model Sinek Öldürme Cihazı

*2 * 40 V 60 cm ApliqueAnd Fly Killer*

- 304 /4 N paslanmaz sacdan imal edilmiştir.
- 1 Adet 40W 60 cm Sylvania Floresan bulunmaktadır
- Duvara Montelidir
- Etki alanı 10 ile 50 m² arası
- 15*30 cm yapışkan plaka kullanılır
- 220 V elektrikle çalışmaktadır

- *Made by 304/4 N stainless steel sheet*
- *40 W 60 cm Sylviana floresence lamb*
- *Wall Mounted*
- *Influence area between 10 and 50 m²*
- *15*30 cm sticky plate*
- *Operates with 220 V electric*

Kod *Code*	Ürün Adı *Description*	Ebatlar *Dimensions*
FLY-120	Uzun Sinek Öldürme Cihazı	1200
FLY-60	Kısa Sinek Öldürme Cihazı	600
FLY-A60	Aplik Model Sinek Öldürme Cihazı	600

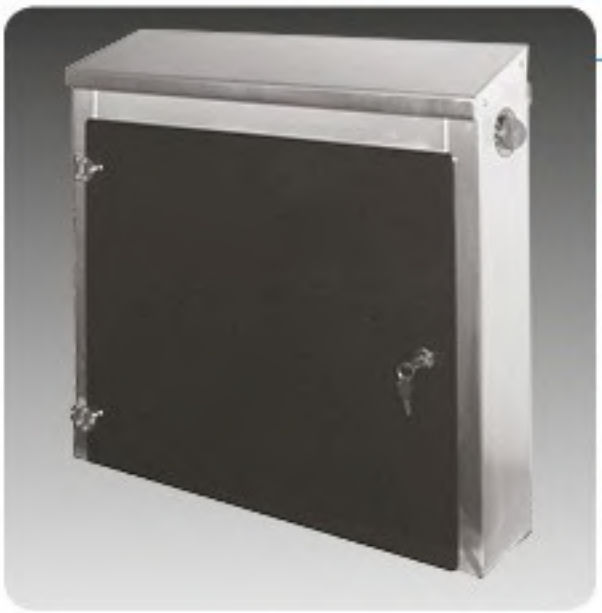

UVC Bıçak Sterilizasyon Dolabı 10'lu

UVC Knife Sterilization Cabinet

Kod *Code*	Ürün Adı *Description*	Ebatlar *Dimensions*
BSD-10-112	UVC Bıçak Sterilizasyon Dolabı 10'lu	600 x 120 x 620

- Güç Kaynağı 220-230 V, 50 Hz.
- 0-120 dk. zaman ayarlı
- Renkli pleksiglas kapak
- Paslanmaz çelik gövde

- *Power Supply 220-230 V, 50 Hz.*
- *0-120 dk. zaman ayarlı*
- *Renkli pleksiglas kapak*
- *Paslanmaz çelik gövde*

UVC Bıçak Sterilizasyon Dolabı 20'li

UVC Knife Sterilization Cabinet

Kod *Code*	Ürün Adı *Description*	Ebatlar *Dimensions*
BSD-20-113	UVC Bıçak Sterilizasyon Dolabı 20'li	900 x 120 x 620

- Güç Kaynağı 220-230 V, 50 Hz.
- 0-120 dk. zaman ayarlı
- Renkli pleksiglas kapak
- Paslanmaz çelik gövde

- *Power Supply 220-230 V, 50 Hz.*
- *0-120 dk. zaman ayarlı*
- *Renkli pleksiglas kapak*
- *Paslanmaz çelik gövde*

Sulu Bıçak Sterilizasyon Dolabı

Water Knife Sterilization Cabinet

Kod *Code*	Ürün Adı *Description*	Ebatlar *Dimensions*
SBS - 115	Sulu Bıçak Sterilizasyon Dolabı	420 x 130 x 500

Yere Monte El Kumandalı Göz Duşu

Ground Mounted Hand-op-Eyeshower

- Tüm boruları ve duş çanağı 304 K paslanmaz çelikten imal edilmiştir.
- El Kumandalı ve yere bağlıdır.
- Borular Gövde :1 1/4" Su Girişi : 1/2"
- Duş Çanağı : 300 mm

Duvara Monte El Kumandalı Göz Duşu

Wall Mounted Hand-op-Eyeshower

- Tüm boruları ve duş çanağı 304 K paslanmaz çelikten imal edilmiştir.
- El Kumandalı ve duvara montelidir.
- Borular Gövde :1 1/4" Su Girişi : 1/2"
- Duş Çanağı : 300 mm

Duvara Monte Göz ve Vücut Duşu

Wall Mounted Eye and Body Shower

- Tüm boruları ve duş çanağı 304 K paslanmaz çelikten imal edilmiştir.
- El Kumandalı ve duvara montelidir.
- Borular Gövde :1 1/4" Su Girişi : 1"
- Duş Çanağı : 300 mm

Duvara Monte El Kumandalı Göz Duşu

Ground Mounted Eye and Body Shower

- Tüm boruları be duş çanağı 304 K paslanmaz çelikten imal edilmiştir.
- El Kumandalı ve yere bağlıdır.
- Borular Gövde :1 1/4" Su Girişi : 1"
- Duş Çanağı : 300 mm

Kod *Code*	Ürün Adı *Description*	Ebatlar *Dimensions*
GD-300	Duvara Monte Göz Duşu	300
GD-301	Yere Monte Göz Duşu	300
GVD-302	Duvara Monte Göz ve Vücut Duşu	300
GVD-303	Yere Monte Göz ve Vücut Duşu	300

Kendinden Hazneli Paspas (60 * 85)

*Self Wombed Mat (60 * 85)*

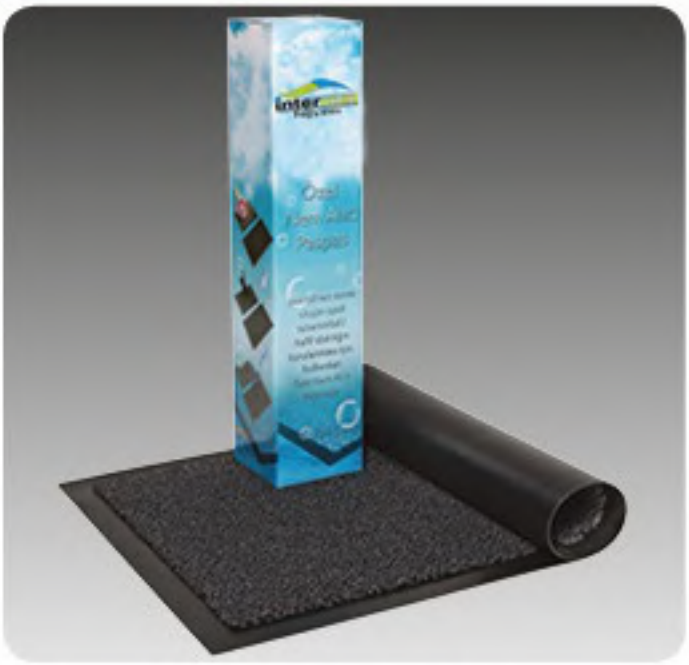

Nem Alıcı Paspas (60 * 85)

*Chrome Wombed Mat (60 * 85)*

- **Kullanım Alanları: okullar, hastaneler,gıda üretim tesisleri, oteller, spor salonları**
  - *Usage Areas: Hospitals, Schools, Food production sites, hotels, sport fields*

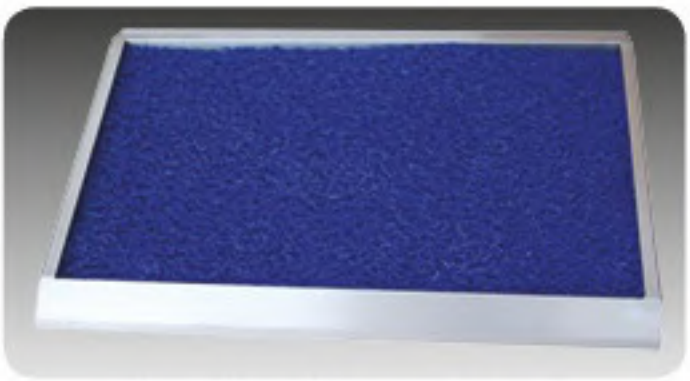

Krom Hazneli Paspas (60 * 85)

*Chrome Wombed Mat (60 * 85)*

- **Kullanım Alanları: okullar, hastaneler,gıda üretim tesisleri, oteller, spor salonları**
- *Usage Areas: Hospitals, Schools, Food production sites, hotels, sport fields*

Kod *Code*	Ürün Adı *Description*	Ebatlar *Dimensions*
KH-60	Krom Hazneli Paspas	400 x 600
KH-90	Krom Hazneli Paspas	600 x 900
KH-120	Krom Hazneli Paspas	600 x 1200
KH-140	Krom Hazneli Paspas	600 x 1400

Dekoratif El Yıkama Evyesi

Decorative Handwash Sink

Kod *Code*	Ürün Adı *Description*	Ebatlar *Dimensions*
ES-D-40	Dekoratif El Yıkama Evyesi	Ø 400 x 900

Dizden Kumandalı Evye

Knee Operated Sink

Kod *Code*	Ürün Adı *Description*	Ebatlar *Dimensions*
ES-DK-40	Dizden Kumandalı Evye	420 x 500 x 500

- 15 Saniye boyunca su akıtma özelliği
- Duvara monte edilebilir
- Paslanmaz çelik gövde

- *15 second water flow is available in every operation*
- *Wall-mounted option*
- *Stainless steel body*

Duvara Monte Fotoselli Evye

Touchless Sink

Kod *Code*	Ürün Adı *Description*	Ebatlar *Dimensions*
ES-F-50	Duvara Monte Fotoselli Evye	420 x 500 x 500

Evye Sistemleri

Sink Systems

Malzeme Yıkama Evyesi

Material Wash Sink

Kod *Code*	Ürün Adı *Description*	Ebatlar *Dimensions*
ES-MY-2000	Malzeme Yıkama Evyesi	800 x 2000 x 850
ES-MY-2350	Malzeme Yıkama Evyesi	800 x 2350 x 850

İki Bölmeli Aparat Yıkama Evyesi

Device Wash Sink With Two Closet

Kod *Code*	Ürün Adı *Description*	Ebatlar *Dimensions*
ES-AY-1500	Aparat Yıkama Evyesi	700 x 1500 x 850

İstenilen ebatta imal edilebilir

Tekli El Yıkama Evyesi

Single Handwash Sink

Kod *Code*	Ürün Adı *Description*	Ebatlar *Dimensions*
ES-EY-100	Tekli El Yıkama Evyesi	700 x 1000 x 850
ES-EY-120	Tekli El Yıkama Evyesi	700 x 1200 x 850
ES-EY-140	Tekli El Yıkama Evyesi	700 x 1400 x 850
ES-EY-160	Tekli El Yıkama Evyesi	700 x 1600 x 850
ES-EY-180	Tekli El Yıkama Evyesi	700 x 1800 x 850
ES-EY-200	Tekli El Yıkama Evyesi	700 x 2000 x 850

Ayak Pedallı Evye

Pedal Sink

Kod *Code*	Ürün Adı *Description*	Ebatlar *Dimensions*
ES-AP-110	Ayak Pedallı Evye	420 x 500 x 1100

- Isteğe bağlı fotoselli ve ayak pedallı su kontrol sistemi
- *Optional photoelectric or pedal water control system*

Fabrika İçi El Yıkama Evyesi

Handwash Sink for Factory Area

Kod *Code*	Ürün Adı *Description*	Ebatlar *Dimensions*
ES-AP-90	Fabrika İçi El Yıkama Evyesi	500 x 500 x 900

- Isteğe bağlı fotoselli ve ayak pedallı su kontrol sistemi
- *Optional photoelectric or pedal water control system*

Yere Monte Evye

Ground Mounted Sink

Kod *Code*	Ürün Adı *Description*	Ebatlar *Dimensions*
ES-Y-160	Yere Monte Evye	500 x 500 x 1600

- Isteğe bağlı fotoselli ve ayak pedallı su kontrol sistemi
- *Optional photoelectric or pedal water control system*

Ayak Pedallı Evye

Pedal Sink

Kod *Code*	Ürün Adı *Description*	Ebatlar *Dimensions*
ES-AP-125	Ayak Pedallı Evye	500 x 620 x 1250

- Isteğe bağlı fotoselli ve ayak pedallı su kontrol sistemi
- *Optional photoelectric or pedal water control system*

Pedallı El Yıkama Evyesi

Pedal Handwash Sink

Kod *Code*	Ürün Adı *Description*	Ebatlar *Dimensions*
ES-PY-500	Tekli Pedallı El Yıkama Evyesi	500 x 600 x 850-1200
ES-PY-1300	2'li Pedallı El Yıkama Evyesi	1300 x 600 x 850-1200
ES-PY-1500	3'lü Pedallı El Yıkama Evyesi	1500 x 600 x 850-1200
ES-PY-1800	4'lü Pedallı El Yıkama Evyesi	1800 x 600 x 850-1200
ES-PY-2100	5'li Pedallı El Yıkama Evyesi	2100 x 600 x 850-1200

Pedallı El Yıkama Evyesi

Pedal Handwash Sink

Kod *Code*	Ürün Adı *Description*	Ebatlar *Dimensions*
ES-F-500	Tekli El Yıkama Evyesi	500 x 600 x 850-1200
ES-F-1300	2'li El Yıkama Evyesi	1300 x 600 x 850-1200
ES-F-1500	3'lü El Yıkama Evyesi	1500 x 600 x 850-1200
ES-F-1800	4'lü El Yıkama Evyesi	1800 x 600 x 850-1200
ES-F-2100	5'li El Yıkama Evyesi	2100 x 600 x 850-1200

Duvara Monte El Yıkama Evyesi

Handwash Sink

Kod *Code*	Ürün Adı *Description*	Ebatlar *Dimensions*
ES-DM-1300	2'li Duvara Monte El Yıkama Evyesi	600 x 700 x 1300
ES-DM-1500	3'lü Duvara Monte El Yıkama Evyesi	600 x 700 x 1500

Paspas Yıkama Evyesi

Kod *Code*	Ürün Adı *Description*	Ebatlar *Dimensions*
ES-PY-900	Paspas Yıkama Evyesi	600 x 600 x 900

Kod *Code*	Ürün Adı *Description*	Ebatlar *Dimensions*
ES-PY-500	Paspas Yıkama Evyesi	500 x 500 x 500
ES-PY-650	Paspas Yıkama Evyesi	600 x 600 x 650

Sanitasyon Üniteleri

Hygiene Stations

Mini El Dezenfektanlı Turnike Sistemi

Mini Hygiene Turnstile With Hand Disenfectant

Kod *Code*	Ürün Adı *Description*	Ebatlar *Dimensions*
MH-1450	Mini El Dezenfektanlı Turnike Sistemi	850 x 900 x 1450

El Dezenfektan Sistemi

Hygiene Hand Disenfectan

Kod *Code*	Ürün Adı *Description*	Ebatlar *Dimensions*
DM-400	El Dezenfektan Sistemi	500 x 300 x 410

- Üretim alanlarına girişlerde el dezenfeksiyonunu zorunlu hale getirmek için kullanılmaktadır.
- İki elin aynı anda hazne içerisinde dezenfekte olmasıyla turnike veya otomatik kapı üretim alanına girişe izin verir.
- Sıvı bazlı dezenfektan kullanılmaktadır.

- *Is is used for obligating hand disenfection in production site antrances.*
- *The turnstile let entrance to the production site when two hands simultaneous disenfect in chambers.*
- *Turnstille passing way can be fixed as right or left according to the wish of customer. Liquid based disenfectant is used.*

El Dezenfektanlı Turnike Sistemi

Hygiene Turnstile With Hand Disenfectan

Kod *Code*	Ürün Adı *Description*	Ebatlar *Dimensions*
DMT-500	El Dezenfektanlı Turnike Sistemi	680 x 800 x 500

- Üretim alanlarına girişlerde el dezenfeksiyonunu zorunlu hale getirmek için kullanılmaktadır.
- İki elin aynı anda hazne içerisinde dezenfekte olmasıyla turnike üretim alanına girişe izin verir.
- Turnike sitemi geçiş yönü müşteri isteğine bağlı sağ ve sol olarak ayarlanabilir.
- Sıvı bazlı dezenfektan kullanılmaktadır.

- *Is is used for obligating hand disenfection in production site antrances.*
- *The turnstile let entrance to the production site when two hands simultaneous disenfect in chambers.*
- *Turnstille passing way can be fixed as right or left according to the wish of customer. Liquid based disenfectant is used.*

Yere Monte El Dezenfektanlı Turnike Sistemi

Ground Fixed Hygiene Turnstile With Hand Disenfectant

Kod *Code*	Ürün Adı *Description*	Ebatlar *Dimensions*
YMT-1300	Yere Monte El Dezenfektanlı Turnike Sistemi	500 x 900 x 1300

- Cr-Ni 304 K 18/10 paslanmaz çelik sacdan üretilmiştir. Üretim alanlarına girişlerde el dezenfeksiyonunu zorunlu hale getirmek için kullanılmaktadır. İki elin aynı anda hazne içerisinde dezenfekte olmasıyla turnike üretim alanına girişe izin verir ve geçişin tamamlanmasıyla diğer geçişi kısıtlamak için kilitlenir.Hijyenik paspas ve geçiş engelleyici tutunma barı ile kombine settir.

- *Made by Cr-Ni 304 K 18/10 stainless steel sheet. Is is used for obligating hand disenfection in production site antrances. The turnstile let entrance to the production site when two hands simultaneous disenfect in chambers and after entrance it is locked for blacking next entrance. It is a combined kit with hygenic mat and passing blocker holding bar.*

Diz Kumandalı Evyeli Sanitasyon Hattı

Hygiene Station With Knee Operated Sink

- 304/4 N paslanmaz çelik sacdan imal edilmiştir. Üretim alanlanna girişlerde el ve ayak dezenfeksiyonu için tasarlanmıştır.
- *Made by 304/4 N stainless steel sheet. Designed for hand and foot disenfection in production site entrance.*

Kod *Code*	Ürün Adı *Description*	Ebatlar *Dimensions*
HB-D-1600	Diz Kumandalı Evyeli Sanitasyon Hattı	1600 x 1000 x 1600

Dekoratif Evyeli Sanitasyon Hattı

Hygiene Station With Decorative Sink

- 304/4 N paslanmaz çelik sacdan imal edilmiştir. Üretim alanlarına girişlerde el ve ayak dezenfeksiyonu için tasarlanmıştır.
- *Made by 304/4 N stainless steel sheet. Designed for hand and foot disenfection in production site entrance.*

Kod *Code*	Ürün Adı *Description*	Ebatlar *Dimensions*
HB-DF-1600	Dekoratif Evyeli Sanitasyon Hattı	1600 x 1000 x 1600

Diz Kumandalı Çift Evyeli Sanitasyon Hattı

Hygiene Sanitation with Knee Operated (Double Sink System)

- 304/4 N paslanmaz çelik sacdan imal edilmiştir. Üretim alanlarına girişlerde el ve ayak dezenfeksiyonu için tasarlanmıştır.
- *Made by 304/4 N stainless steel sheet. Designed for hand and foot disenfection in production site entrance.*

Kod *Code*	Ürün Adı *Description*	Ebatlar *Dimensions*
HB-T-2100	Diz Kumandalı Çift Evyeli Sanitasyon Hattı	1600 x 1000 x 1600

Taban Fırçalamalı Hijyen Bariyeri

Hygiene Barrier with Horizontal Brushing

- 304/4 N paslanmaz çelik sacdan imal edilmiştir. Üretim alanlarına girişlerde el ve ayak dezenfeksiyonu için tasarlanmıştır.
- *Made by 304/4 N stainless steel sheet. Designed for hand and foot disinfection in production site entrance.*

Kod *Code*	Ürün Adı *Description*	Ebatlar *Dimensions*
HB-T-1700	Taban Fırçalamalı Hijyen Bariyeri	1600 x 1000 x 1700

Taban Fırçalamalı Hijyen Bariyeri Kısa Model

Horizontal Brushing Hygiene Barrier

Kod *Code*	Ürün Adı *Description*	Ebatlar *Dimensions*
HB-T-1500	Taban Fırçalamalı Hijyen Bariyeri	1500 x 1000 x 1600

Yatay Dikey Çizme Fırçalama Kısa Tip Hijyen Bariyeri

Horizontal and Vertical Brushing Hygiene Barrier

Kod *Code*	Ürün Adı *Description*	Ebatlar *Dimensions*
HB-T-1500	Taban Fırçalamalı Hijyen Bariyeri	1500 x 1000 x 1600

Taban Fırçalamalı Mini Hijyen Bariyeri

Mini Hygiene Barrier with Horizontal Brushing

- 304/4 N paslanmaz çelik sacdan imal edilmiştir. Üretim alanlarına girişlerde el ve ayak dezenfeksiyonu için tasarlanmıştır.
- *Made by 304/4 N stainless steel sheet. Designed for hand and foot disenfection in production site entrance.*

Kod *Code*	Ürün Adı *Description*	Ebatlar *Dimensions*
HB-T-1100	Taban Fırçalamalı Mini Hijyen Bariyeri	1100 x 1000 x 1700

Taban Fırçalamalı Hijyen Bariyeri

Hygiene Barrier with Horizontal Brushing

- Üretim alanlarının girişlerinde personel el ve bot temizliği için tasarlanmıştır. Personelin hijyen bariyerinin üstüne çıkmasıyla birlikte taban fırçalama işlemi başlamaktadır. Fırçalama işleminin bitmesiyle birlikte el yıkama işlemi ve el kurutma işlemi başlar.El dezenfektan işlemi çift çanaklı turnike sistemine iki elin girmesiyle birlikte el dezenfekte işlemi gerçekleşir ve hijyen bariyerinin turnike sistemi geçişe izin verir. 304K 18/8 4N Paslanmaz çelik sacdan imal edilmiştir.

Kod *Code*	Ürün Adı *Description*	Ebatlar *Dimensions*
HB-T-2400	Taban Fırçalamalı Hijyen Bariyeri	2400 x 1000 x 1600

Yatay Dikey Çizme Fırçalama Evyeli Hijyen Bariyeri

Horizontal and Vertical Brushing Hygiene Barrier

Kod *Code*	Ürün Adı *Description*	Ebatlar *Dimensions*
HB-YD-2400	Yatay Dikey Çizme Fırçalama	2400 x 1000 x 1600

Yatay Dikey Çizme Fırçalama Sistemi

Horizontal and Vertical Brushing System

- 304/4 N paslanmaz çelik sacdan imal edilmiştir. Üretim alanlarına girişte çizme temizliği için tasarlanmıştır. Fotoselli göz gördükten sonra 8-10 saniye çalışmaya başlar, aynı zamanda dezenfektan püskürtür ve geçiş tamamlandığında kendiliğinden durur. Atık su tahliyesi mevcuttur. Sulu ve dezenfektanlı sistem olarak üretilmektedir.

- *Made by 304/4 N stainless steel sheet. Designed for boot cleaning in production site entrances. System start to work for 8-10 sec after photocell se, at same time disenfectant repels and it stops when passing is over by itself. Waste water discharge exist. It is produced as watery and disenfectant system.*

Kod *Code*	Ürün Adı *Description*	Ebatlar *Dimensions*
YDÇ-850	Yatay Dikey Çizme Fırçalama Sistemi	850 x 1000 x 850

Taban Fırçalama

Horizontal Brushing

- 304/4 N paslanmaz çelik sacdan imal edilmiştir. Üretim alanlarına girişte çizme temizliği için tasarlanmıştır. Fotoselli göz gördükten sonra 8-10 saniye çalışmaya başlar, aynı zamanda dezenfektan püskürtür ve geçiş tamamlandığında kendiliğinden durur. Atık su tahliyesi mevcuttur. Sulu ve dezenfektanlı sistem olarak üretilmektedir.

- *Made by 304/4 N stainless steel sheet. Designed for boot cleaning in production site entrances. System start to work for 8-10 sec after photocell se, at same time disenfectant repels and it stops when passing is over by itself. Waste water discharge exist. It is produced as watery and disenfectant system.*

Kod *Code*	Ürün Adı *Description*	Ebatlar *Dimensions*
TF-1100	Taban Fırçalama Sistemi	850 x 1000 x 1100

Yatay Dikey Çizme Fırçalama Sistemi

Horizontal and Vertical Brushing System

- 304/4 N paslanmaz çelik sacdan imal edilmiştir. Üretim alanlarına girişte çizme temizliği için tasarlanmıştır. Fotoselli göz gördükten sonra 8-10 saniye çalışmaya başlar, aynı zamanda dezenfektan püskürtür ve geçiş tamamlandığında kendiliğinden durur. Atık su tahliyesi mevcuttur. Sulu ve dezenfektanlı sistem olarak üretilmektedir.

- *Made by 304/4 N stainless steel sheet. Designed for boot cleaning in production site entrances. System start to work for 8-10 sec after photocell se, at same time disenfectant repels and it stops when passing is over by itself. Waste water discharge exist. It is produced as watery and disenfectant system.*

Kod *Code*	Ürün Adı *Description*	Ebatlar *Dimensions*
YDÇ-850	Yatay Dikey Çizme Fırçalama Sistemi	850 x 1000 x 850

Taban Fırçalama

Horizontal Brushing

- 304/4 N paslanmaz çelik sacdan imal edilmiştir. Üretim alanlarına girişte çizme temizliği için tasarlanmıştır. Fotoselli göz gördükten sonra 8-10 saniye çalışmaya başlar, aynı zamanda dezenfektan püskürtür ve geçiş tamamlandığında kendiliğinden durur. Atık su tahliyesi mevcuttur. Sulu ve dezenfektanlı sistem olarak üretilmektedir.

- *Made by 304/4 N stainless steel sheet. Designed for boot cleaning in production site entrances. System start to work for 8-10 sec after photocell se, at same time disenfectant repels and it stops when passing is over by itself. Waste water discharge exist. It is produced as watery and disenfectant system.*

Kod *Code*	Ürün Adı *Description*	Ebatlar *Dimensions*
TF-1100	Taban Fırçalama Sistemi	850 x 1000 x 1100

Yere Monte Camlı Kart Okumalı Geçiş Sistemi

Ground Mounted Cardreader Turnstile

Kod *Code*	Ürün Adı *Description*	Ebatlar *Dimensions*
YMT-C1510	Yere Monte Camlı Kart Okumalı Geçiş Sistemi	500 x 800 x 300

Yere Monte Çift Geçişli Turnike Sistemi

Ground Mounted Turnstile (Double Side)

Kod *Code*	Ürün Adı *Description*	Ebatlar *Dimensions*
YMT-1512	Yere Monte Çift Geçişli Turnike Sistemi	458 x 1000 x 450

Yere Monte Geçiş Turnikesi

Ground Mounted Turnstile Acces Control System

Kod *Code*	Ürün Adı *Description*	Ebatlar *Dimensions*
YMT-1510	Yere Monte Geçiş Turnikesi Sistemi	500 x 800 x 300

Yaprak Turnike Sistemi

VIP Turnstile

Kod *Code*	Ürün Adı *Description*	Ebatlar *Dimensions*
YT-850	Yaprak Turnike Sistemi	1000 x 850

Çift Ayaklı Turnike Geçiş Sistemi

Double Leg Turnstile Access Control System

Kod *Code*	Ürün Adı *Description*	Ebatlar *Dimensions*
ATS-1520	Çift Ayaklı Turnike Geçiş Sistemi	620 x 820 x 1000

Kelebek Turnike Sistemi

VIP Turnstile

Kod *Code*	Ürün Adı *Description*	Ebatlar *Dimensions*
KTS-1000	Kelebek Turnike Sistemi	900 x 1200

Boy Turnikeleri Teknik Özellikler

Kasa	304 Kalite Paslanmaz Çelik
Tripod Kolları	304 Kalite Paslanmaz Çelik Polisajlı 38 mm Boru
Mekanizma	Özel Tasarım Erişim Teknik Mekanizma Sistemi
Göstergeler	Giriş ve Çıkış Tarafında İki renkli Göstergeler Mevcuttur
Sürüş	Manuel
Kontrol	Kuru Kontak / Her Türlü Kartlı Geçiş Sistemi ile Çalışır
Acil Durum	Kontak verildiğinde ya da enerji kesildiğinde her iki tarafa boşa döner
Enerji	220 V AC
Frekans	50/60 Hz
Maksimum Güç	20 W
Double Turnike	40 W
Akım Türü ve Değeri	2A
Double Turnike	4,5A
IP	44
Güvenlik Sınıfı	1
Çalışma Sıcaklığı	-20 °C / +45°C
Çalışma Nemi	%95 Max
Garanti Süresi	2 Yıl
Kullanım Süresi	15 Yıl

Full Height Turnstile's Technical Specifications

Housing Material	AISI 304 Stainless Steel
Tripod Arms	AISI 304 Stainless Steel 38 mm Polished Tube
Mechanism	Erisim Technic Custom Design-Mechanic System
Indicators	There are two colored indicators on the input and output side
Driving Mode	Manual
Control	It is controlled by dry contact or all kinds of card access control system
Emergency	Turnstile rotates freely on the both sides in the event of ignition or power failure
Energy	220 V AC
Frequency	50/60 Hz
Maximum Power	20 W
Double Turnstile	40 W
Energy Storage and Value	2A
Double Turnstile	4,5A
IP	44
Security Class	1
Operation Temperature	-20 °C / +45°C
Operation Humidity	%95 Max
Warranty Period	2 Year
Life Time	15 Year

Köpük Jeneratörü

Foam Generator

- Inox 304 Paslanmaz Süt Sağım Üniteleri,
- Kesimhanelerde,
- Kümes Temizliğinde,
- Hayvan Çiftliklerinde
- Dezenfektan ve Temizlik Sağlayan regülatör kontrollü
- 5 bar - 10 bar arası çalışma özelliği
- Köpük Püskürtme Pompası,

Makineye karışımı doldurduktan sonra vanayı kapatın. Üzerindeki Hava Regülatörü Yeterince Hava Dolduktan Sonra Hava Akışını Kesecektir. Makinede 6 bar gördüğünüzde makine çalışmaya hazırdır. Çok Pratiktir; İçerisine Konulan Kimyasalı Hava Yardımı ile Pulverize Şekilde Püskürtür. Kendinden Karıştırma Özelliği Sayesinde Altında Tortu Bırakmaz. Tetikli Tabancası Sayesinde Köpüğü Etkili ve Verimli Kullanabilirsiniz.

Where is the foam generator used?

- *Milk Milking Unit*
- *In Slaughterhouses*
- *On Animal Farms*
- *In Poultry*

Foam spray pump spray foam between 5-10 bars. With this Machine you can disinfect the high areas on the wall or any high place. The machine has a high degree of spraying ability. Please contact us for details.

Sıvı Sabunluk (Yatay ve Dikey)

Soap Dispenser (Horizontal and Vertical)

IH-500 **IH-501**

Köpük Dispenseri

Foam Dispenser

IH-502

IH-503

Dirsek Darbeli Sıvı Sabunluk ve Dezenfektan Verici

Elbow Operated Soap and Disenfectant Dispenser

Ankastre Sıvı Sabunluk

Embedded Soap Dispenser

IH-504

Fotoselli Sıvı Sabunluk 1 Lt.

Photocell Soap Dispenser

IH-505

Fotoselli Dezenfektan Püskürtücü

Photocell Disenfectant Spreader

IH-506

Z Katlı Kağıt Havlu Dolabı (200 lü)

Paper Towel Cabinet

IH-507

Z Katlı Kağıt Havlu Dolabı (400 lü)

Paper Towel Cabinet

IH-508

Z Katlı Kağıt Havlu Dolabı Kombi Set

Paper Towel Cabinet

IH-509

Sıva Altı Katlı Kağıt Havlu Dolabı Kombi Set

Paper Towel Cabinet

IH-510

Cimri Tuvalet Kağıt Aparatı

Toilet Paper Dispenser

IH-511

Jumbo Tuvalet Kağıdı Aparatı

Jumbo Toilet Paper Dispenser

IH-512

Endüstriyel Çalışma Tezgahları

Industrial Workbench

Fotoselli El Kurutucuları
Photocell Hand Dryers

Fotoselli Kağıt Havlu Dolabı

Photocell Paper Towel Dispenser

IH-513

Jet El Kurutma

Jet Hand Drying

IH-514

Fotoselli El Kurutma Cihazı

Photocell Hand Dryer

IH-515

Endüstriyel Çöp Kovaları
Industrial Dustbins

Islak Hacim Grubu
Wet Equipments Group

Kod *Code*	Ürün Adı *Description*	Ebatlar *Dimensions*
IH-517	Paslanmaz Pedallı Çöp Kovası 40 lt.	400 x 400
IH-518	Paslanmaz Pedallı Çöp Kovası 50 lt.	400 x 500
IH-519	Paslanmaz Pedallı Çöp Kovası 70 lt.	400 x 630
IH-520	Paslanmaz Pedallı Çöp Kovası 90 lt.	400 x 730

Z Katlı Kağıt Havlu Dolabı (400 lü)

Dustbin With Pedal

Paslanmaz Sallanır Kapak Çöp Kovası

Dustbin Cover Springs

Kod *Code*	Ürün Adı *Description*	Ebatlar *Dimensions*
IH-521	Paslanmaz Sallanır Kapak Çöp Kovası 11 lt.	170 x 150 x 290
IH-522	Paslanmaz Sallanır Kapak Çöp Kovası 16 lt.	200 x 180 x 370
IH-523	Paslanmaz Sallanır Kapak Çöp Kovası 36 lt.	370 x 370 x 530
IH-524	Paslanmaz Sallanır Kapak Çöp Kovası 54 lt.	350 x 350 x 740

Ara Raflı Çalışma Tezgahı

Shelved Workbench

304 K/4N inox malzemeden imal edilmiştir.
Monte ve demonte seçenekleri mevcuttur.
İstenilen ebatta imal edilebilir.

Dolaplı Çalışma Tezgahı

Cabinet Workbench

304 K/4N inox malzemeden imal edilmiştir.
Monte ve demonte seçenekleri mevcuttur.
İstenilen ebatta imal edilebilir.

Tartma ve Not Alma Masası

Weighment and Note Desk

304 K/4N inox malzemeden imal edilmiştir.
Monte ve demonte seçenekleri mevcuttur.
İstenilen ebatta imal edilebilir.

Taban Raflı Çalışma Tezgahı

Base Shelved Workbench

304 K /4N inox malzemeden imal edilmiştir.
Monte ve demonte seçenekleri mevcuttur.
İstenilen ebatta imal edilebilir.

Raflı Çalışma Tezgahı

Shelved Workbench

304 K /4N inox malzemeden imal edilmiştir.
Monte ve demonte seçenekleri mevcuttur.
İstenilen ebatta imal edilebilir.

Tekerlekli Çalışma Tezgahı

Wheeled Workbench

304 K /4N inox malzemeden imal edilmiştir.
Monte ve demonte seçenekleri mevcuttur.
İstenilen ebatta imal edilebilir.

Servis Arabası

Service Cart

304 K/4N inox malzemeden imal edilmiştir.
İstenilen ebatta imal edilebilir.

Ağır Yük Taşıma Arabası

Heavy Lift Carrying Cart

304 K/4N inox malzemeden imal edilmiştir.
İstenilen ebatta imal edilebilir.

Kazan Taşıma Arabası

Boiler Carrying Cart

304 K/4N inox malzemeden imal edilmiştir.
İstenilen ebatta imal edilebilir.

Et Taşıma Arabası

304 K/4N inox malzemeden imal edilmiştir.
İstenilen ebatta imal edilebilir.

Polietilenli Et Kesme Tezgahı

Polyethylene Meet Cutting Bench

304 K/4N inox malzemeden imal edilmiştir.
Monte ve demonte seçenekleri mevcuttur.
İstenilen ebatta imal edilebilir.

Balık Fileto Tezgahları
Fishing Filleting Table

Et Taşıma Arabaları
Meat Trolleys

Kasa Taşıma Arabası

İşlevsel özelliğine göre AISI 304-316 kalite paslanmaz çelikten mamul.

Et Taşıma Arabası

İşlevsel özelliğine göre AISI 304-316 kalite paslanmaz çelikten mamul.

Mamül Taşıma Arabası

İşlevsel özelliğine göre AISI 304-316 kalite paslanmaz çelikten mamul.

Endüstriyel Yer Süzgeçleri

Industrial Drainage

Yer Süzgeci ve Drenaj Kanalı
Bath Traps and Drainage Channels

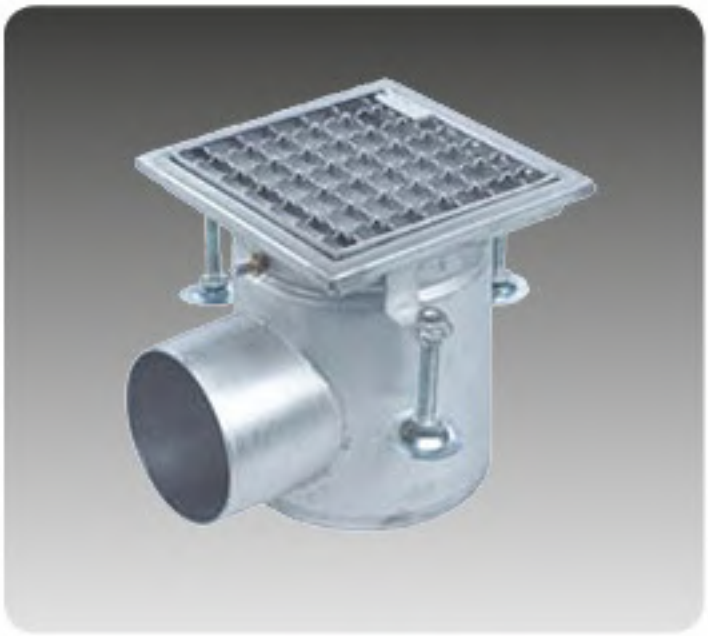

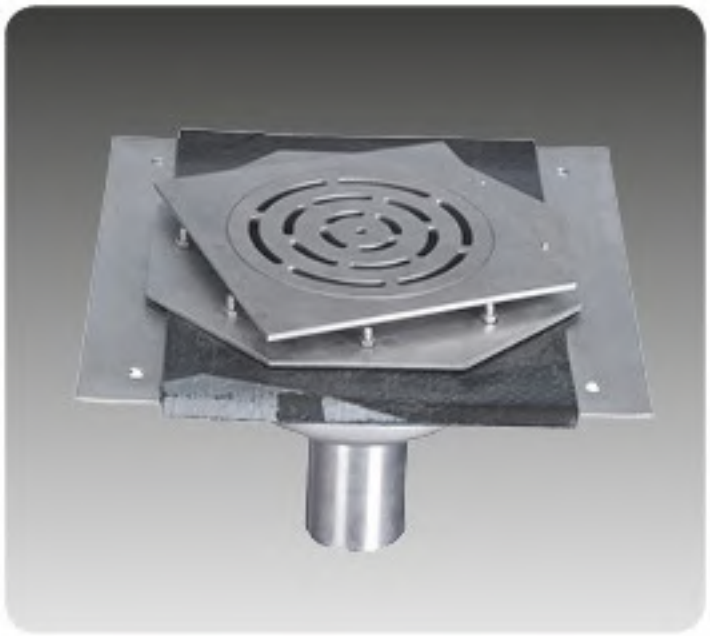

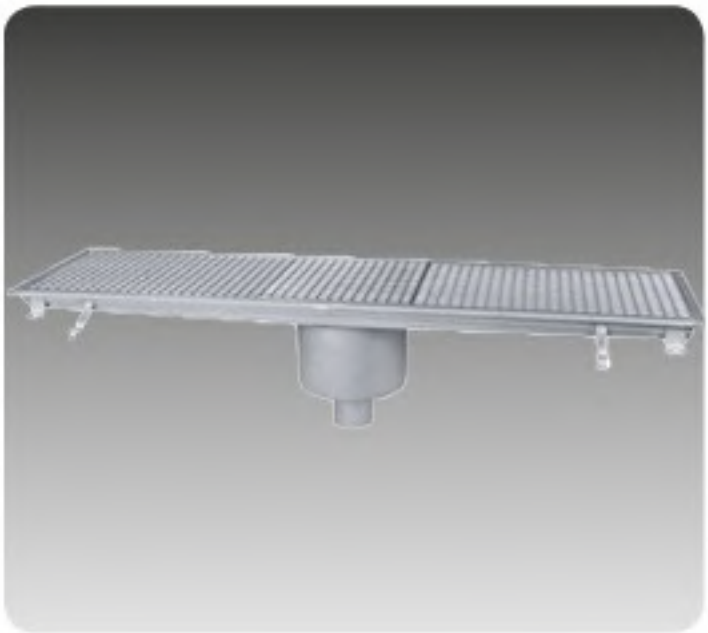

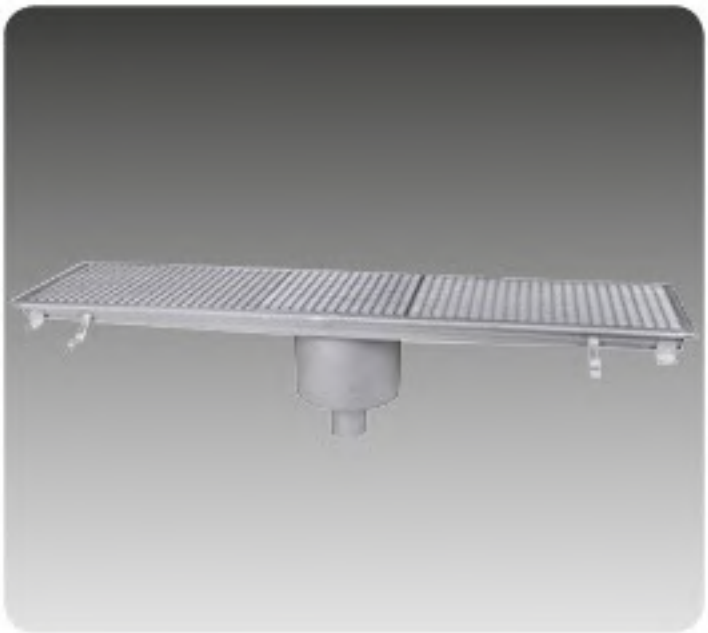

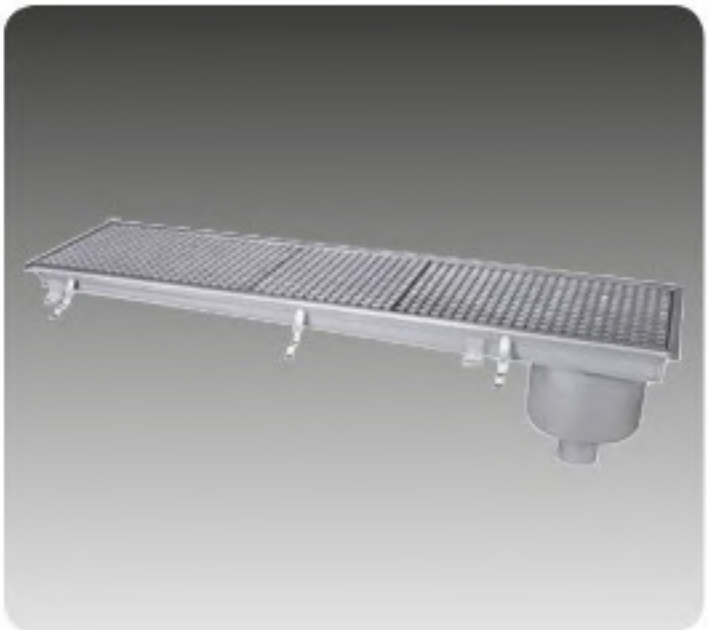

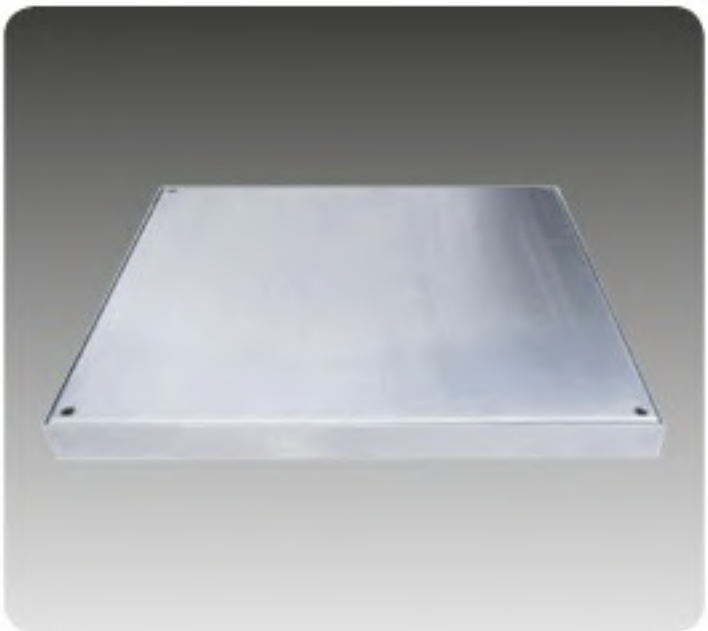

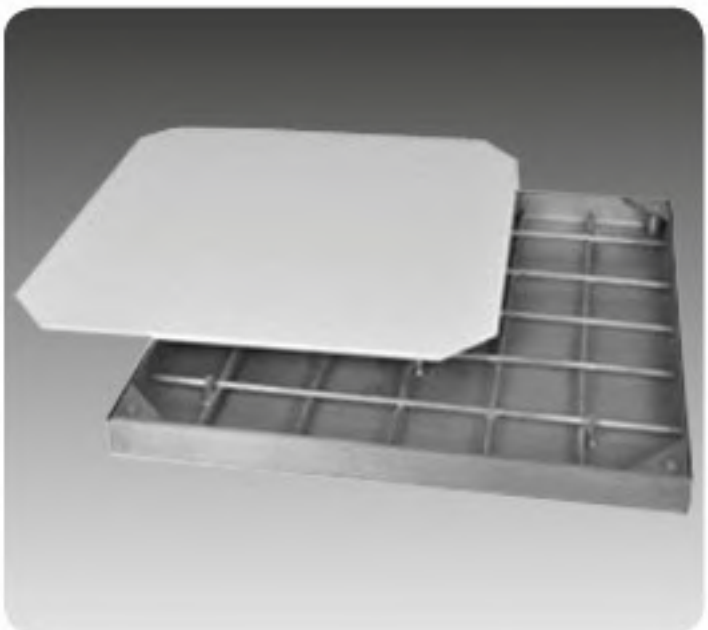

Uygulamalar
Samples

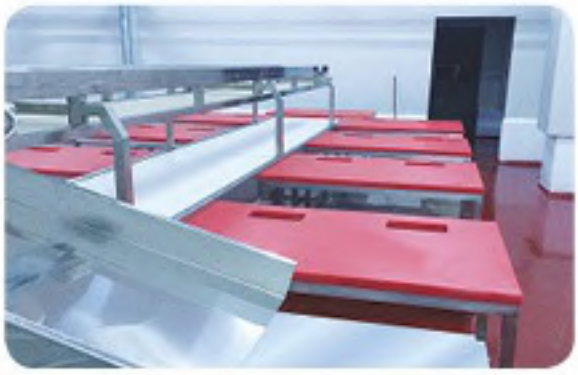

REFERANSLARIMIZ

intermet hijyen

Egem Ambalaj San. ve Tic. A.Ş.

ege ata EGEATA

SIRMA

Balkan

DONE

ÜLKER

EGE ÜNİVERSİTESİ 1955

OĞUZ GIDA

ÇOBAN ET ENTEGRE TESİSLERİ

ZÜSİM MAKİNA VE GIDA SANAYİ TİCARET A.Ş.

AK GIDA

Polonezköy

Lorem Ipsum

Tuğba KURU YEMİŞ

KÖYTÜR PİLİÇ

meySu

HOCAM

BEŞİKÖÜZÜ

İPAY İzmir Pastörize Yumurta San. ve Tic. A.Ş.

ÖRGEN

ege canet

Kahvaltı Dünyası

gözde et

karlıdağ

BAHAR GRUP

HasSüt

Yudumla 1971'den beri

intermet hijyen

İntermet Metal Makina Sanayi Ticaret LTD. ŞTİ.

Ağaç İşleri Sanayi Sitesi Saim Çıkrıkcılar Cd. No: 62 Kısıkköy - İZMİR / TÜRKİYE

Tel: +90 232 257 56 14 | Fax: +90 232 257 54 83 | WhatsApp / Viber: +90 553 965 47 89

E-mail: info@intermetltd.com.tr | Export dep.: export@intermethygiene.com

Web: www.intermethygiene.com